Kessooni sarrus teljel 2

1:20

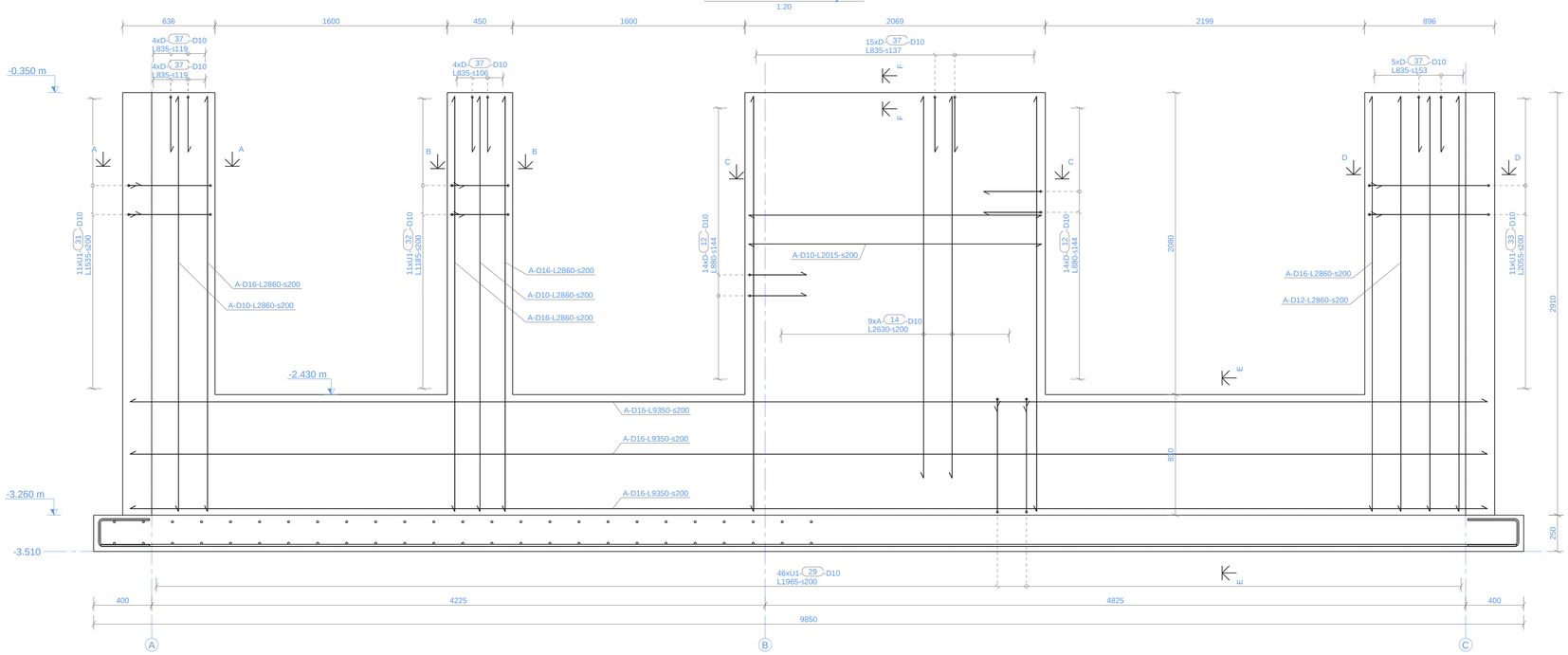

Üldmärkused

1. Käesolev joonis on autoriõiguste kaitse all olev objekt.
2. Hiilisema kuupäevaga joonis tühistab varasema.
3. Paberkandjale trükitud joonis on niiskus- ja valgustundlik.
4. Joonist tuleb vaadelda ühtse tervikuna koos teiste sama projektdokumentatsiooni seletuskirjade, jooniste, spetsifikatsioonide ning muude ehitusdokumentidega.
5. Kõik joonisel näidatud mõõdud ja kõrgusmärgid tuleb kontrollida objektil ehitusele eelnevalt või selle käigus.
6. Mistahes ebakölade ilmnemisel projektdokumentatsioonis ja ehitusobjektil tuleb sellest viivitamatult teatada projekteerijat.
7. Kõik muudatused projektdokumentatsioonis kajastatud lahenduste, konstruktsioonide, materjalide, viimistluse, mõõtude, kõrgusmärkide ja toodete osas tuleb kooskõlastata autoriga ja tellijaga.

Sarruse painutustabel

Kujj	Positsioon	D[mm]	Materjal	Pikkus [mm]		b	c	d	e	u	v	x	y	TD	Kogus [tk]	Pikkus kokku [m]	Mass kokku [kg]
A	3	12	B500B	10050	10050										4	40.2	35.7
A	6	10	B500B	2875	2875										156	448.5	276.7
A	7	10	B500B	3080	3080										40	123.2	76.0
A	9	10	B500B	9680	9680										60	580.8	358.4
A	10	12	B500B	10050	10050										94	944.7	838.9
A	14	10	B500B	2630	2630										18	47.3	29.2
A	15	10	B500B	2015	2019										28	56.4	34.9
A	23	12	B500B	8740	8742										2	17.5	15.5
A	25	12	B500B	9750	9750										86	838.5	744.6
A	28	12	B500B	8350	8354										2	16.7	14.8
A	30	16	B500B	9350	9350										6	56.1	88.6
A	34	16	B500B	2860	2860										12	34.3	54.2
A	35	10	B500B	2860	2860										4	11.4	7.1
A	36	12	B500B	2860	2860										6	17.2	15.2
D	4	10	B500B	1285	620	106	620							65	242	311.0	192.1
D	12	10	B500B	880	400	140	400							65	28	24.6	15.2
D	13	10	B500B	850	400	114	400							65	104	88.4	54.8
D	18	8	B500B	845	350	190	350							32	102	86.2	34.2
D	37	10	B500B	835	385	114	385							40	28	23.4	14.4
U1	29	10	B500B	1965	90	790	140							40	46	90.4	55.8
U1	31	10	B500B	1535	90	576	140							40	11	16.9	10.5
U1	32	10	B500B	1185	90	400	140							40	11	13.0	8.1
U1	33	10	B500B	2055	90	835	140							40	11	22.6	14.0
A	jm.	10	B500B													1256.3	775.2
A	jm.	12	B500B													1817.4	1613.8

Sarruse m??tkud on antud v?lisk?lgedele
Sarrusvarda kogupikkus ei sisalda pikkuse muutust painutamisel
jm. - positsioneerimata sarrus jooksvates meetrites. NB! Pole arvestatud ?lekatte pikkustega!

Kokku: 6983.0 5377.9

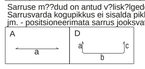

Sarrusvarraste kokkuvõte

Materjal	Läbimõõt D [mm]	Pikkus kokku [m]	Mass kokku [kg]
B500B	8	86.7	34.2
B500B	10	1859.2	1147.1
B500B	12	1874.8	1664.8
B500B	16	90.4	142.8
		Kokku:	2988.9

A - A

1:10

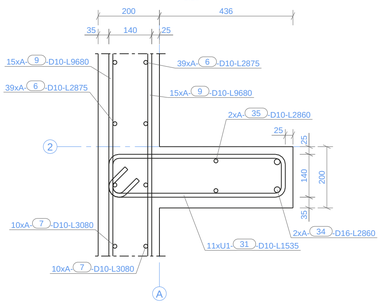

C - C

1:10

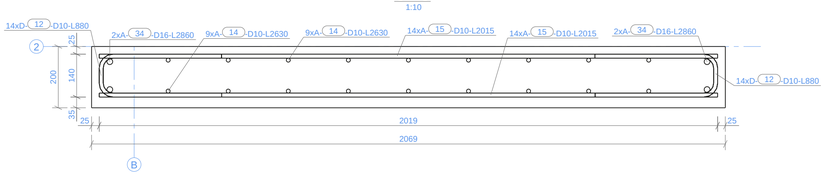

B - B

1:10

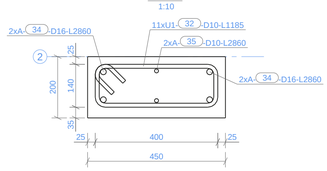

D - D

1:10

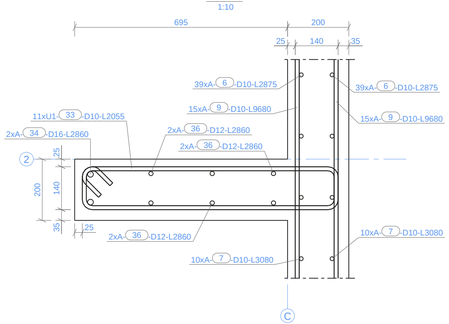

E - E

1:10

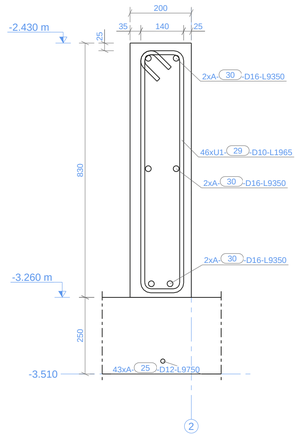

F - F

1:10

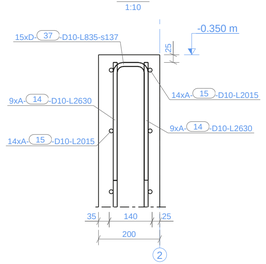

TINGMÄRGID

- monoliitbetoon-konstruktsioon
- monteeritav betoonkonstruktsioon
- betoonõõnesplokkidest konstruktsioon

TÄHISED

PP – puitpost	PT – puittala
LPT – liimpuittala	LPP – liimpuitpost
BP – betoonpost	LPT - liimpuittala
VU – vundament	LP – laepaneel
MSN – monoliitsein	ükm - ülemine kõrgusmärk
PSN – plokksein	akm - alumine kõrgusmärk

MÄRKUSED VAATA DOKUMENDIST EK-700.