Trepi lõige E-E:
korter 8

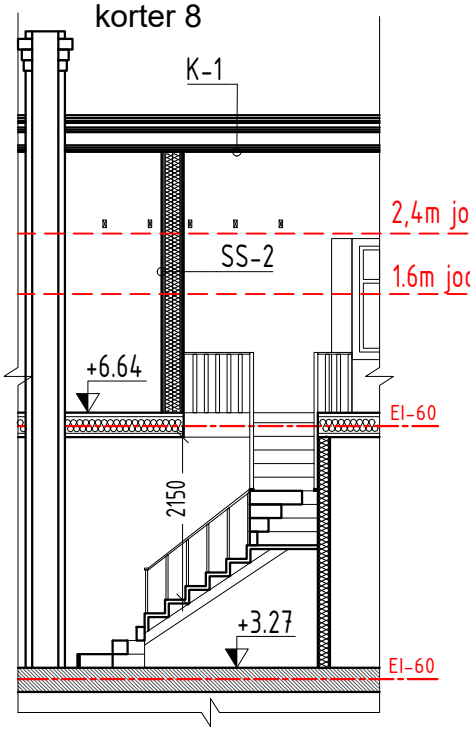

Trepi lõige F-F:
korter 6

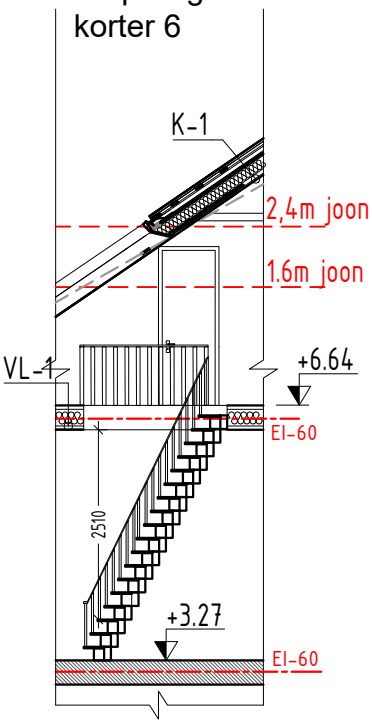

Trepi lõige G-G:
korter 5

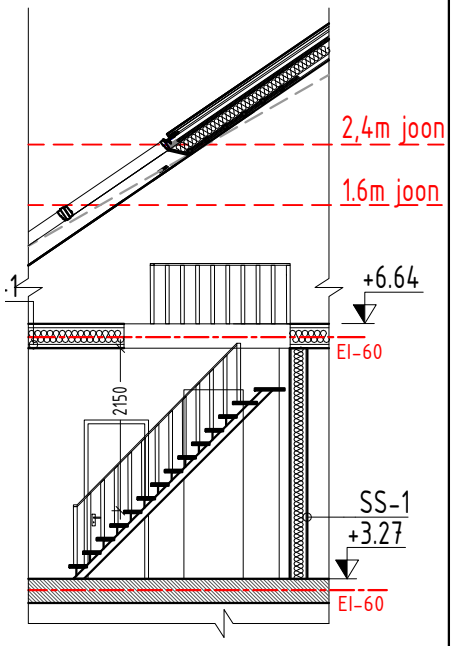

Trepi lõige H-H:
korter 7

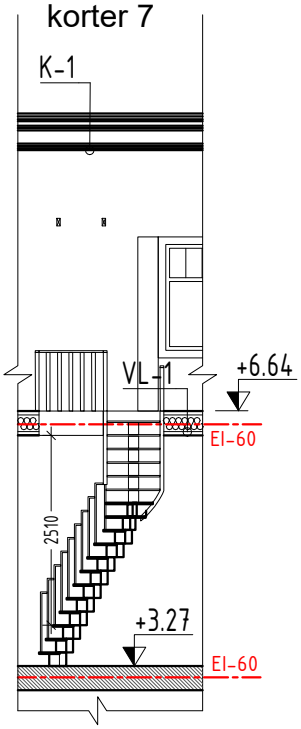

Hädaväljapääsu
lõige I-I:
koridor

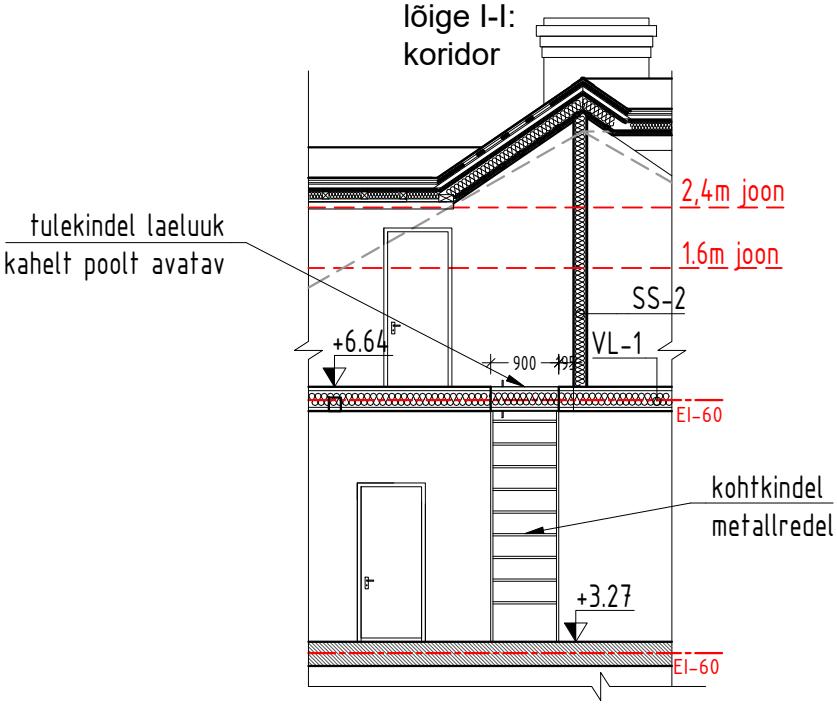

Märkus: Tegemist on treppide eskiislahendustega. Trepid lahendada lõplikult tööprojektis.