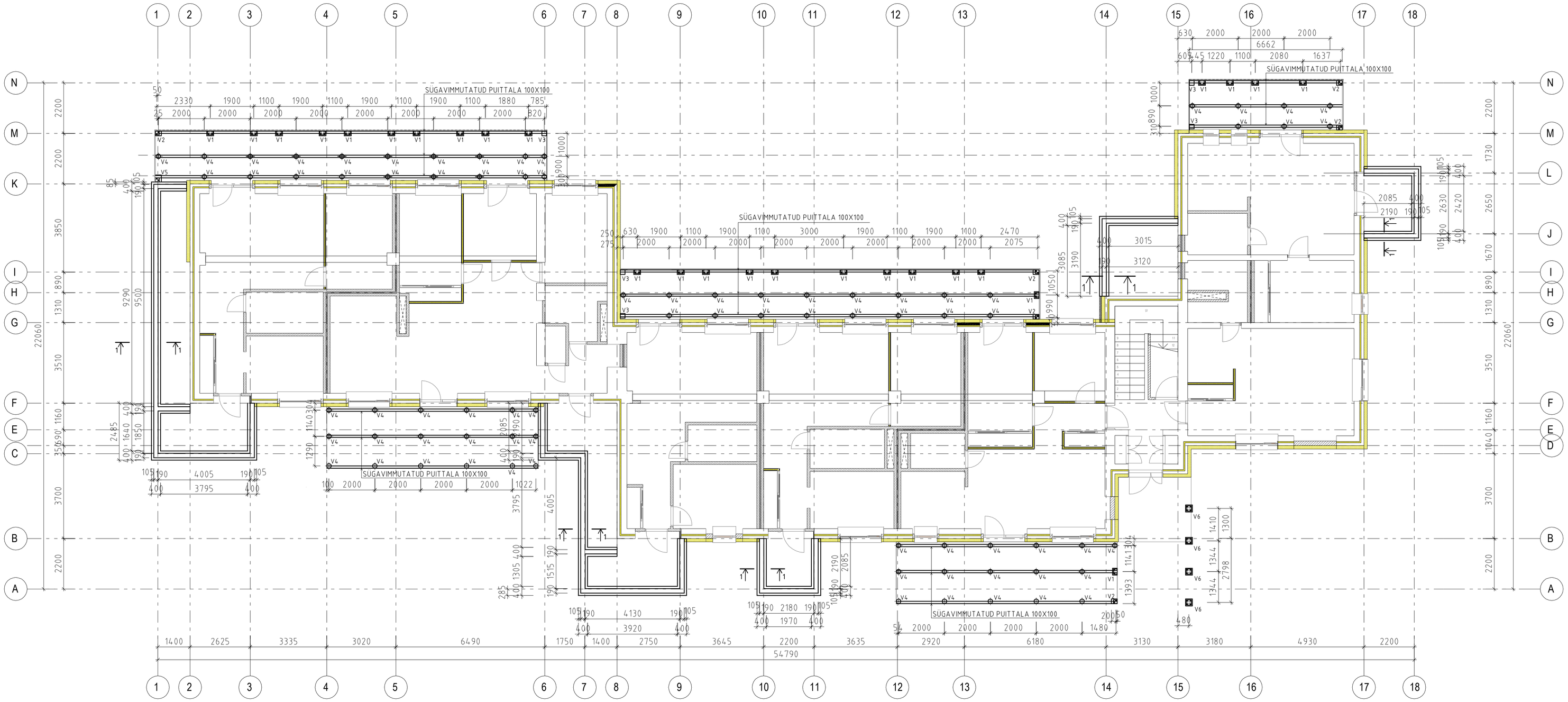

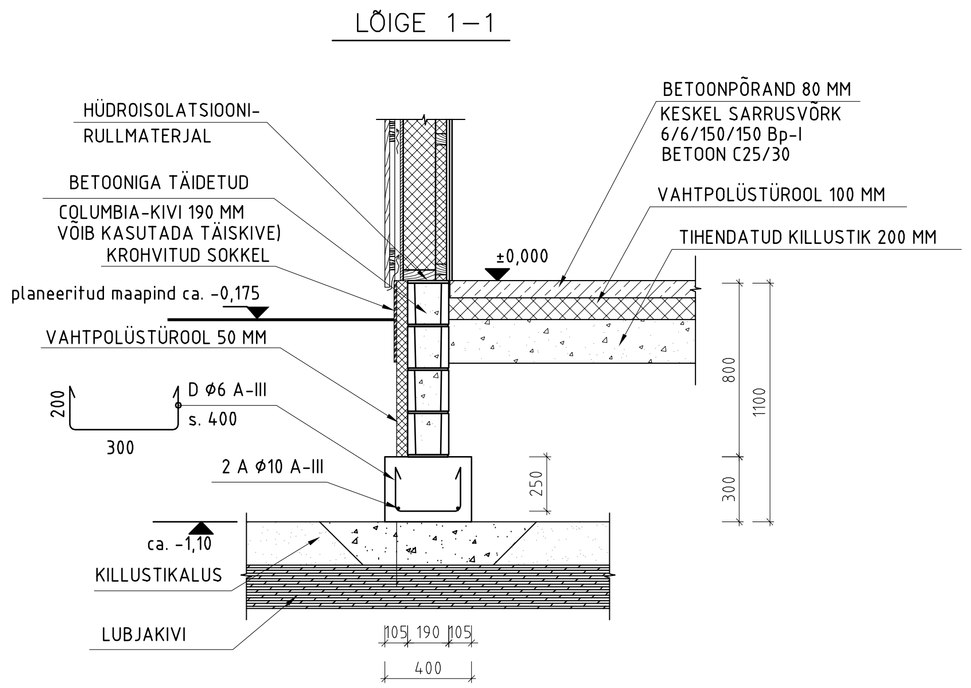

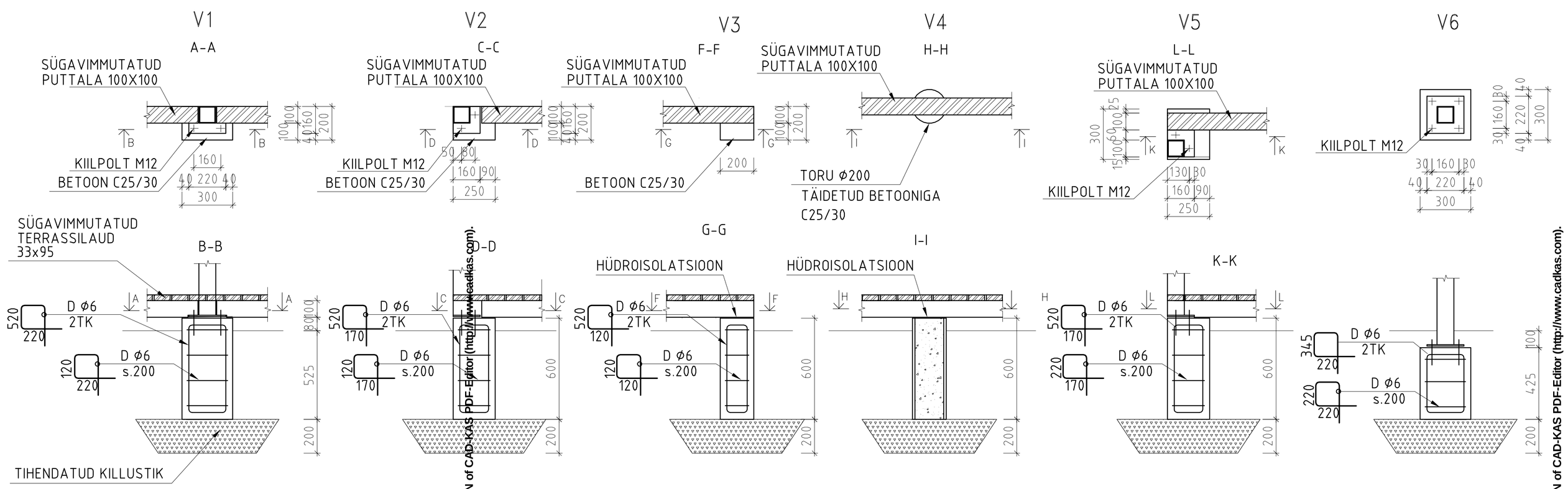

MÄRKUSED

1. BETOONKONSTRUKTSIOONIDE TOLERANTSIKLASS 1 (EVS–ENV 13670 1:2000).
2. KESKKONNAKLASS VUNDAMENTIDE BETOONILE XC2 (EN 206–1:2000). BETOONKAITSEKIHT VUNDAMENTIDE SARRUSELE 40 MM.
4. BETOONI TUGEVUSKLASS 25/30, SARRUSTERASE KLASS A500
5. KÕRGUSMÄRGILE ±0,000 VASTAB ESIMESE KORRUSE PUHTA PÕRANDA PROJEKTIKOHANE KÕRGUS.
6. KÕIK JOONISEL ANTUD MÕÕDUD ON ORIENTEERUVAD JA NEID TULEB TÄPSUSTADA VASTAVALT OLEMASOLEVATE KONSTRUKTSIOONIDE TEGELIKULE PAIKNEMISELE.
7. PUITTALADE TOEPINDADE ALLA PAIGALDADA RULLMATERJALIST HÜDROISOLATSIOON

Changed with the DEMO VERSION of CAD-KAS PDF-Editor (http://www.cadkas.com).