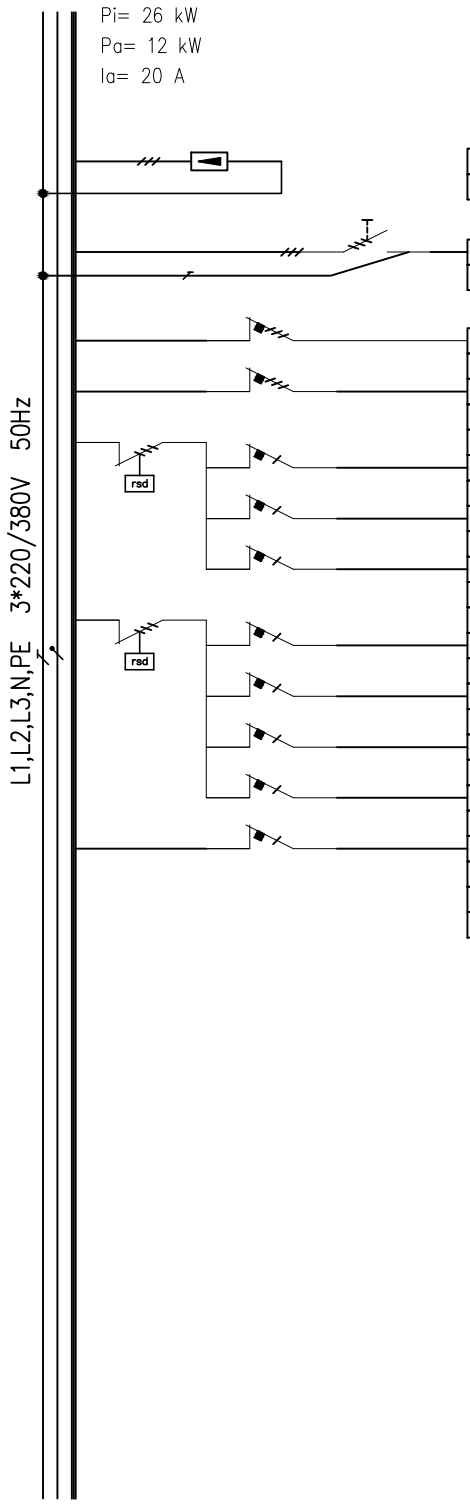

	V25-B	LIIGPINGE PIIRAJAD			
	L1,L2,L3,PEN	TOIDE PEAJAOTUSKILBIST	26	C20	PPJ 5G6
1	L1,L2,L3	Keris	8,0	B16	PPJ5G2,5
2	L1,L2,L3	El. pliit	4,0	B16	PPJ5G2,5
		Rikkevoolukaitse 3f, 25A, 30mA			
3	L1	Pesumasin	2,0	B16	PPJ3G2,5
4	L2	Nõudepesumasin	2,5	B16	PPJ3G2,5
5	L3	Pistikupesad (köök)	2,0	B16	PPJ3G2,5
		Rikkevoolukaitse 3f, 25A, 30mA			
6		Pistikupesad (magamistoad)	2,0	B13	PPJ3G2,5
7	L1	Pistikupesad (elutuba)	2,0	B16	PPJ3G2,5
8	L2	Pistikupesad (rõdu)	2,0	B16	PPJ3G2,5
9	L3	Valgustus	1,0	B10	PPJ3G1,5
10		Jaotuskilbi nõrkvoolu sektsiooni toide	0,5	B10	PPJ3G1,5
		Reserv ~6 kohta			

Muudatus	Muudatuse kirjeldus	Proj.	Kuup^a ev

JOONWERK OÜ
Rosma küla, Põlva vald, 63309 Põlvamaa
MTR reg.nr.: EEP000779; FPR000171; TEL001040
JP tegevusluba nr.987; 18.12.2013

OBJEKTI NIMI
KORTERELAMU ÜMBEREHITUS
Tehnika 57, Tallinn

JOONISE NIMETUS
ELEKTRIVARUSTUS
Korteri jaotuskilp JK25

			KUUP EV	T¥¥ NR	JOONISE NR	ERIALA	STAADIUM	Mì ì TKAVA
PROJ. JUHT	A. Kübar							
PROJEKT.	J. Tuuling		16.09.2009	E930	6	ET	PP	