## Üldmärkused

1. Käesolev joonis on autoriõiguste kaitse all olev objekt.
2. Hiliisema kuupäevaga joonis tühistab varasema.
3. Paberkandjale trükitud joonis on niiskus- ja valgustundlik.
4. Joonist tuleb vaadelda ühtse tervikuna koos teiste sama projektdokumentatsiooni seletuskirjade, jooniste, spetsifikatsioonide ning muude ehitusdokumentidega.
5. Kõik joonisel näidatud mõõdud ja kõrgusmärgid tuleb kontrollida objektil ehitusele eelnevalt või selle käigus.
6. Mistahes ebaküllade ilmnemisel projektdokumentatsioonis ja ehitusobjektil tuleb sellest viivitamatult teatada projekteerijat.
7. Kõik muudatused projektdokumentatsioonis kajastatud lahenduste, konstruktsioonide, materjalide, viimistluse, mõõtude, kõrgusmärkide ja toodete osas tuleb kooskõlastata autoriga ja tellijaga.

## Kessooni sarrus teljel 1

1:20

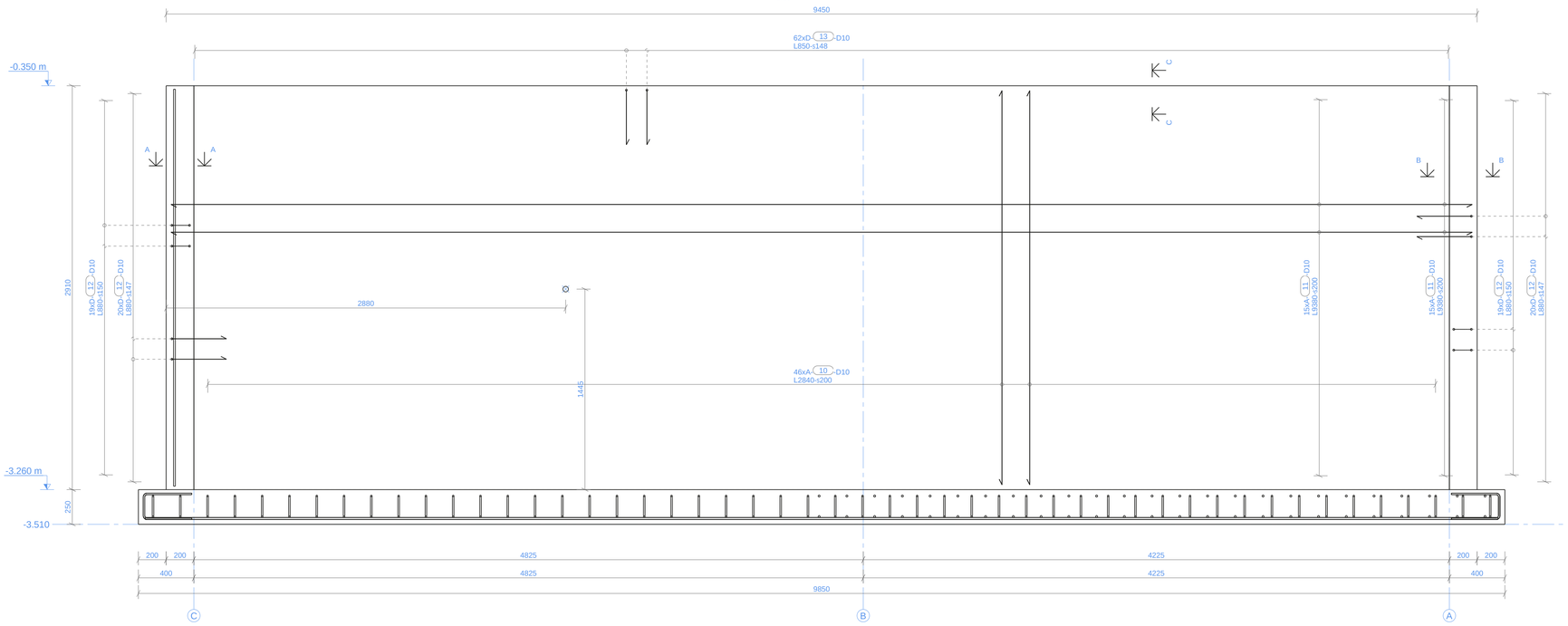


## Sarruse painutustabel

| Kujj | Positsioon | D[mm] | Materjal | Pikkus [mm] | a | b | c | d | e | u | v | x | y | TD | Kogus [tk] | Pikkus kokku [m] | Mass kokku [kg] |
|---|---|---|---|---|---|---|---|---|---|---|---|---|---|---|---|---|---|
| A | 1 | 12 | B500B | 9720 | 9722 | | | | | | | | | | 2 | 19.4 | 17.3 |
| A | 3 | 12 | B500B | 10050 | 10050 | | | | | | | | | | 4 | 40.2 | 35.7 |
| A | 6 | 10 | B500B | 2875 | 2875 | | | | | | | | | | 156 | 448.5 | 276.7 |
| A | 9 | 10 | B500B | 9680 | 9680 | | | | | | | | | | 60 | 580.8 | 358.4 |
| A | 10 | 10 | B500B | 2840 | 2840 | | | | | | | | | | 92 | 261.3 | 161.2 |
| A | 10 | 12 | B500B | 10050 | 10050 | | | | | | | | | | 94 | 944.7 | 838.9 |
| A | 11 | 10 | B500B | 9380 | 9380 | | | | | | | | | | 30 | 281.4 | 173.6 |
| A | 23 | 12 | B500B | 8740 | 8742 | | | | | | | | | | 2 | 17.5 | 15.5 |
| A | 24 | 12 | B500B | 1560 | 1564 | | | | | | | | | | 2 | 3.1 | 2.8 |
| A | 25 | 12 | B500B | 9750 | 9750 | | | | | | | | | | 86 | 838.5 | 744.6 |
| A | 35 | 10 | B500B | 2860 | 2860 | | | | | | | | | | 6 | 17.2 | 10.6 |
| B | 2 | 12 | B500B | 985 | 507 | 507 | | | | | | | | | 48 | 4 | 3.9 |
| D | 4 | 10 | B500B | 1285 | 620 | 106 | 620 | | | | | | | | 65 | 242 | 311.0 | 192.1 |
| D | 12 | 10 | B500B | 880 | 400 | 140 | 400 | | | | | | | | 65 | 78 | 68.6 | 42.4 |
| D | 13 | 10 | B500B | 850 | 400 | 114 | 400 | | | | | | | | 65 | 166 | 141.1 | 87.5 |
| D | 18 | 8 | B500B | 845 | 350 | 190 | 350 | | | | | | | | 32 | 102 | 86.2 | 34.2 |
| D | 38 | 8 | B500B | 815 | 350 | 160 | 350 | | | | | | | | 32 | 50 | 40.8 | 16.2 |
| A | jm. | 10 | B500B | | | | | | | | | | | | | | 1572.0 | 969.9 |
| A | jm. | 12 | B500B | | | | | | | | | | | | | | 1803.8 | 1601.8 |

Sarruse m??dud on antud v?lisk?lgedele
Sarrusvarda kogupikkus ei sisalda pikkuse muutust painutamisel
jm. - positsioneerimata sarrus jooksvates meetrites. NB! Pole arvestatud ?lekatte pikkustega!

Kokku: 7480.0 5582.9

## Sarrusvarraste kokkuvõte

| Materjal | Läbimõõt D [mm] | Pikkus kokku [m] | Mass kokku [kg] |
|---|---|---|---|
| B500B | 8 | 127.6 | 50.4 |
| B500B | 10 | 2111.0 | 1302.5 |
| B500B | 12 | 1867.4 | 1658.3 |
| | | Kokku: | 3011.2 |

## A - A

1:10

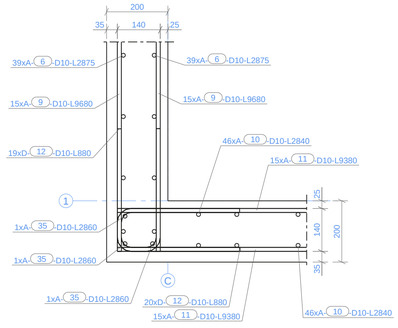


## B - B

1:10

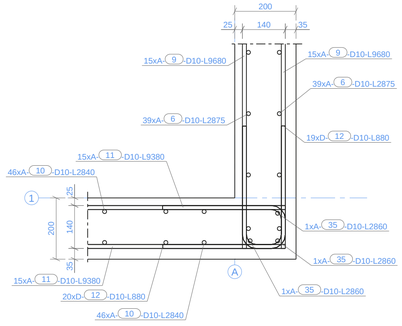


## C - C

C 1:10

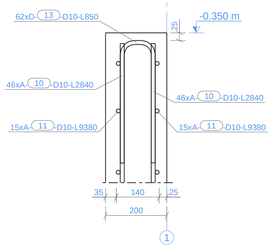


**TINGMÄRGID**

- monoliitbetoon-konstruktsioon
- monteeritav betoonkonstruktsioon
- betoonõõnesplokkidest konstruktsioon

TÄHISED

| | |
|---|---|
| PP – puitpost | PT – puittala |
| LPT – liimpuittala | LPP – liimpuitpost |
| BP – betoonpost | LPT - liimpuittala |
| VU – vundament | LP – laepaneel |
| MSN – monoliitsein | ükm - ülemine kõrgusmärk |
| PSN – plokksein | akm - alumine kõrgusmärk |

MÄRKUSED VAATA DOKUMENDIST EK-700.