Detail "RU1"

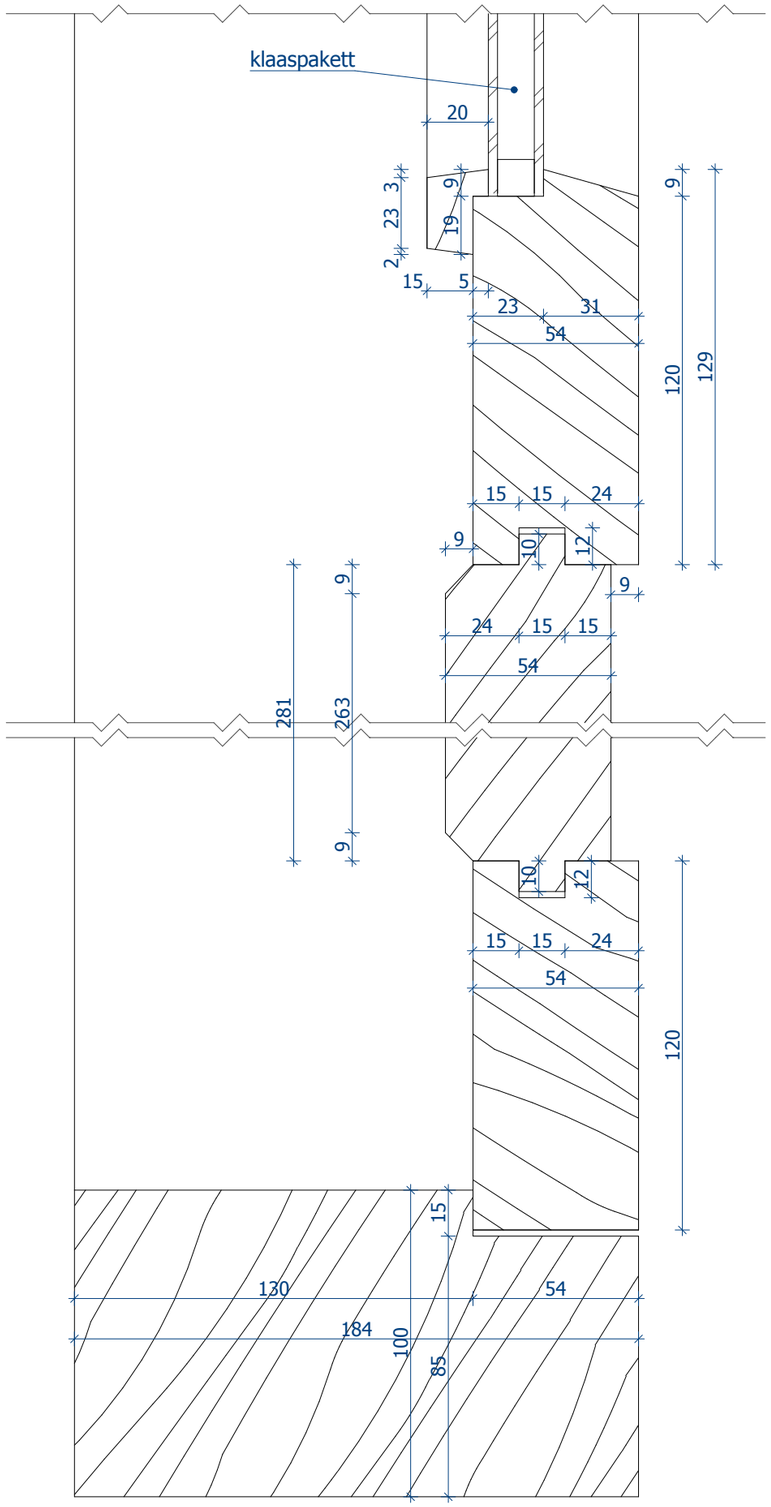

Detail "RU1"

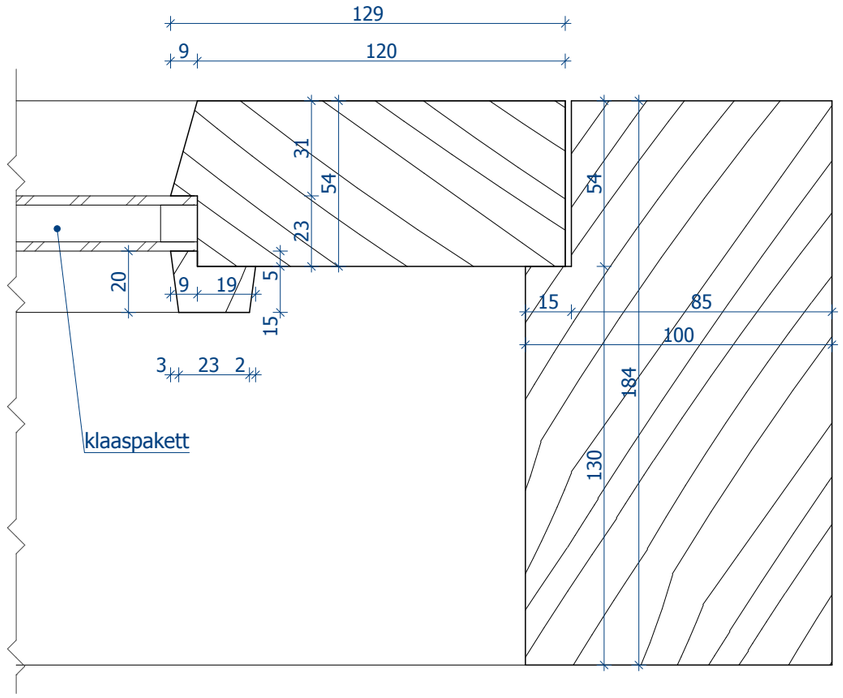

PROJEKTGRUPP ROSENBERG OÜ C.R.Jakobsoni 14, Tallinn, 10128 tel. 6009677, faks 6008765, e-post kontakt@pgr.ee EP10785396-0001, EL10785396-0001, EK10785396-0001, EO10785396-0001 Muinsuskaitseameti tegevusluba E149/2004-P	töö nimetus	Ingliste mõisa ait-kuivati. Kultuurimälestise reg.nr.15196 Restaureerimise projekt	töö nr. 2008-28 st. PP
	tellija	Technosol OÜ	kuupäev 01.2009
juhataja Peep Rosenberg arhitekt Maret Rosenberg	asukoht	Ingliste mõisa, Ingliste küla, Kehtna vald, Raplamaa	mõõt
	joonis	Välisuste detailid RU1-RU2	joonise nr. AE-38