AKENDE JA USTE SPETSIFIKATSIOON

POS. NR.	ESKIIS	ARV TK.	AVA axb mm	PIIT axb mm	MÄRKUSED
A–1	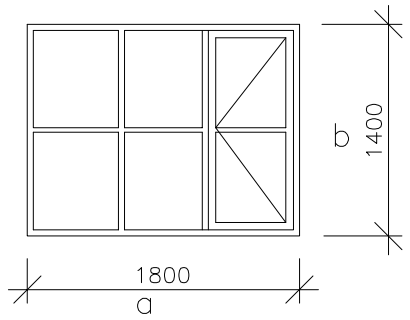	5	1800X1400	1780X1380	3x KLAASIGA PUIT–PAKETTAKEN OSALISELT AVATAV VÄRV– VALGE
A–2	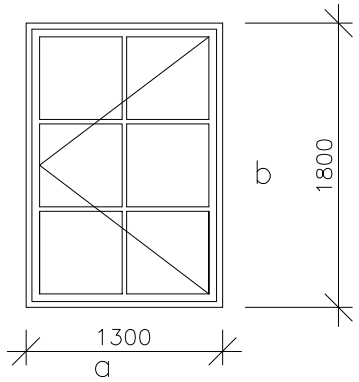	1	1300X1800	1280x1780	3x KLAASIGA PUIT–PAKETTAKEN AVATAV VÄRV– VALGE
A–3	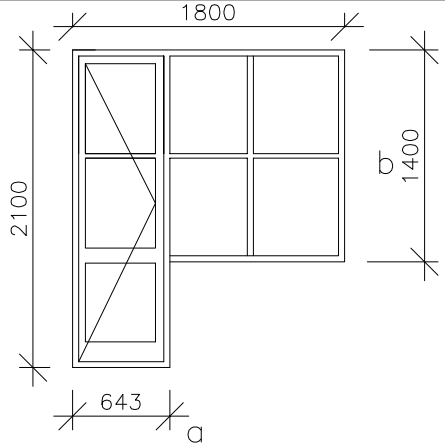	1	1800x1400	1780X1380	3x KLAASIGA PUIT–PAKETTAKEN KOOS UKSEGA VÄRV– VALGE
A–4	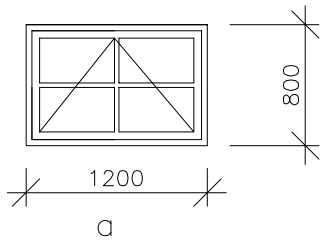	3	1200X800	1180X780	3x KLAASIGA PUIT–PAKETTAKEN AVATAV VÄRV– VALGE
A–5	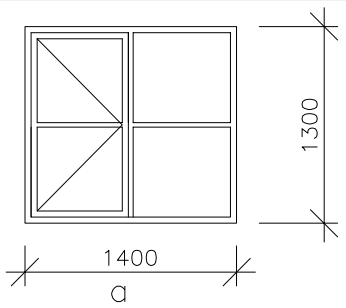	4	1400X1300	1380X1280	3x KLAASIGA PUIT–PAKETTAKEN OSALISELT AVATAV VÄRV– VALGE

POS. NR.	ESKIIS	ARV TK.	AVA axb mm	PIIT axb mm	MÄRKUSED
A–6	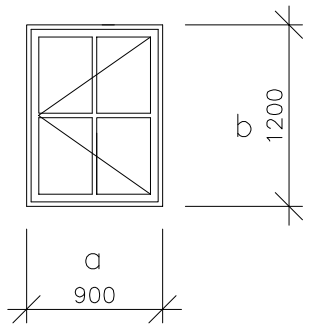	1	900X1200	880X1180	3x KLAASIGA PUIT–PAKETTAKEN OSALISELT AVATAV VÄRV– VALGE
A–7	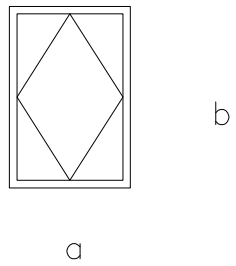	4	1000x1400		VELUX KATUSEAKEN

KURESSAARE KOMMUNAALPROJEKT		072 – 08 – AE	7
JUHATAJA	A. RAND	Tellija: Mati Väärtnõu	
PROJEKT.	T. REINMETS		
		Kihelkonna vald, Kallaste küla Jõgede maaüksus. Elamu	PP
A	68/1	19.11.08	AKENDE SPETSIFIKATSIOON
I	5549	19.11.08	1:50