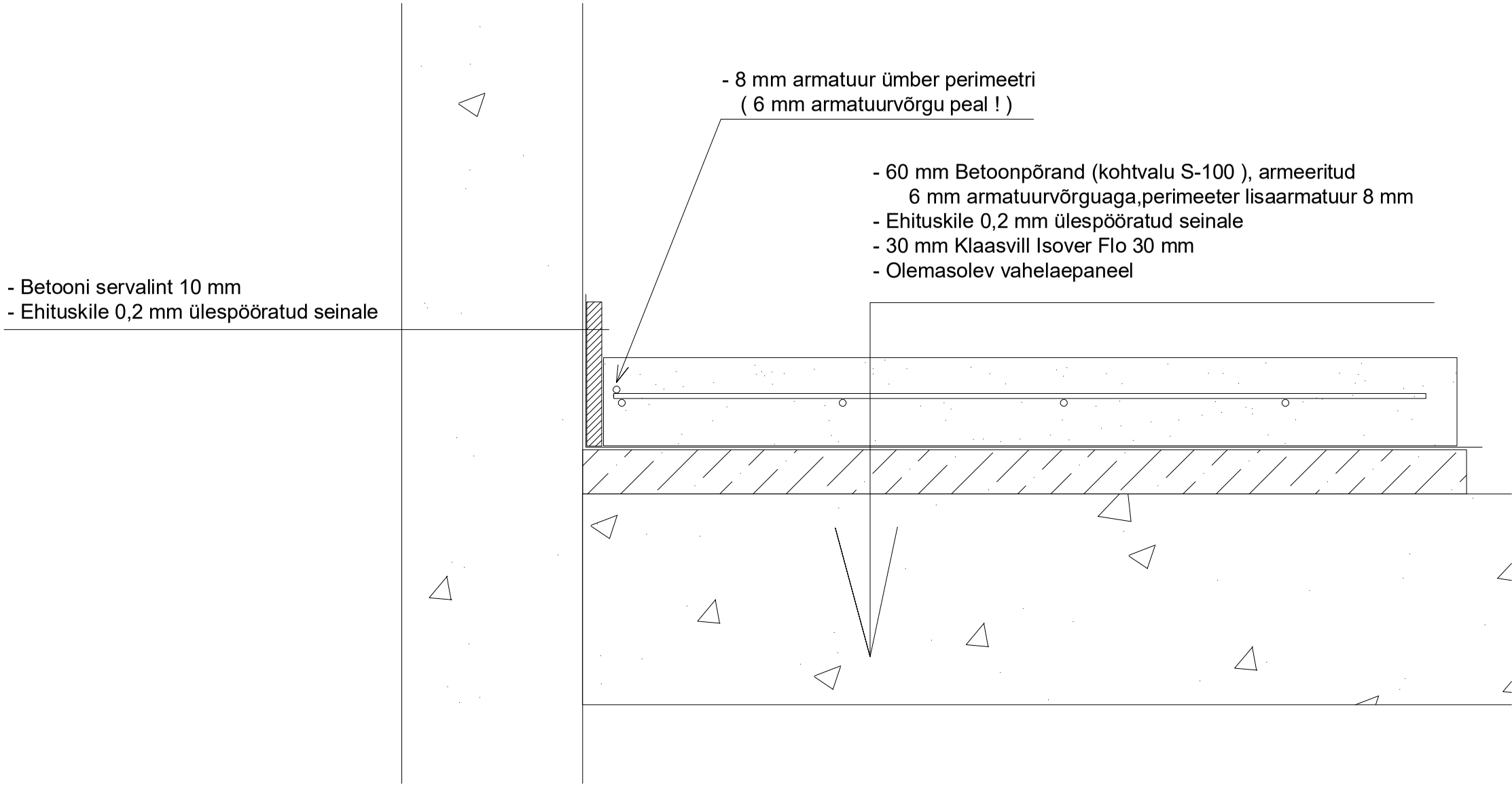
- 8 mm armatuur ümber perimeetri
(6 mm armatuurvõrgu peal !)
- 60 mm Betoonpõrand (kohtvalu S-100), armeeritud
6 mm armatuurvõrguaga,perimeeter lisaarmatuur 8 mm
- Ehituskile 0,2 mm ülespööratud seinale
- 30 mm Klaasvill Isover Flo 30 mm
- Olemasolev vahelaepaneel
- Betooni servalint 10 mm
- Ehituskile 0,2 mm ülespööratud seinale