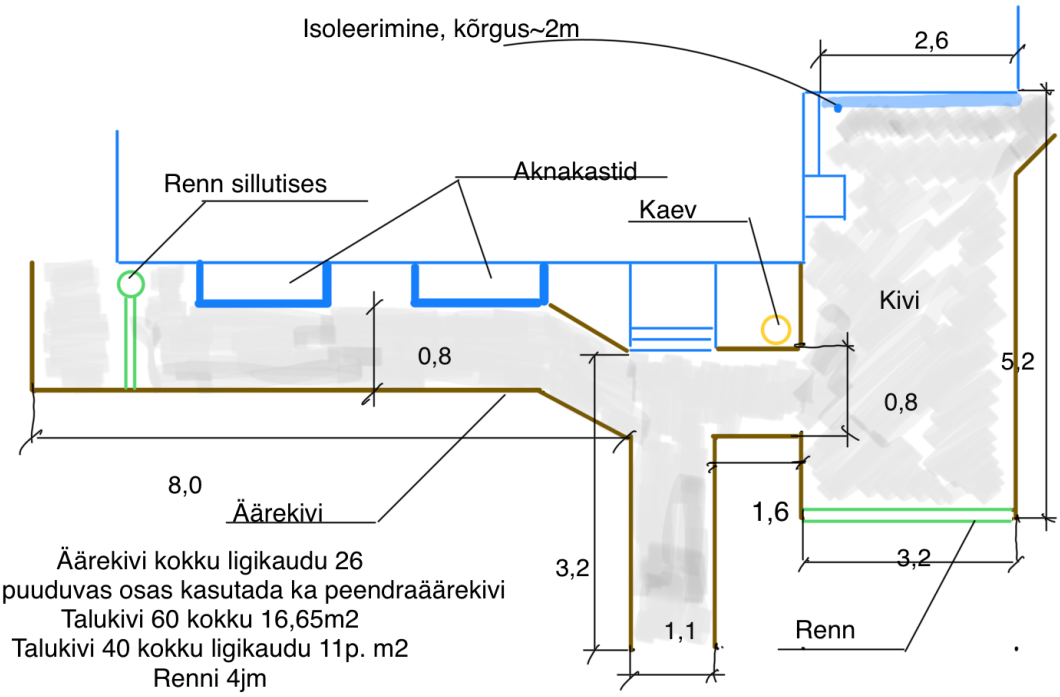

Äärekivi kokku ligikaudu 26
võib puuduvas osas kasutada ka peendraäärekivi
Talukivi 60 kokku 16,65m2
Talukivi 40 kokku ligikaudu 11p. m2
Renni 4jm

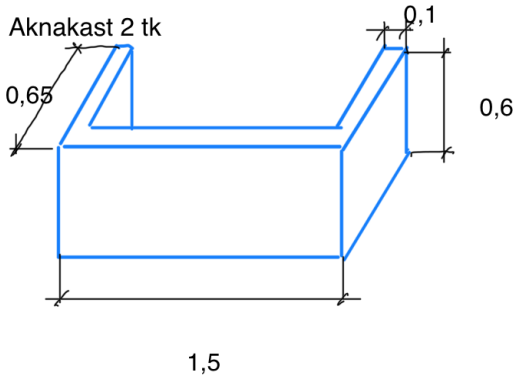

*Kõnniteede ligikaudne laius koos äärekiviga. Kõnniteel Talukivi 40, garaazi ees Talukivi 60
*Aknakastide lammutamine ja uute betoneerimine 2 tk