V-2 1:10

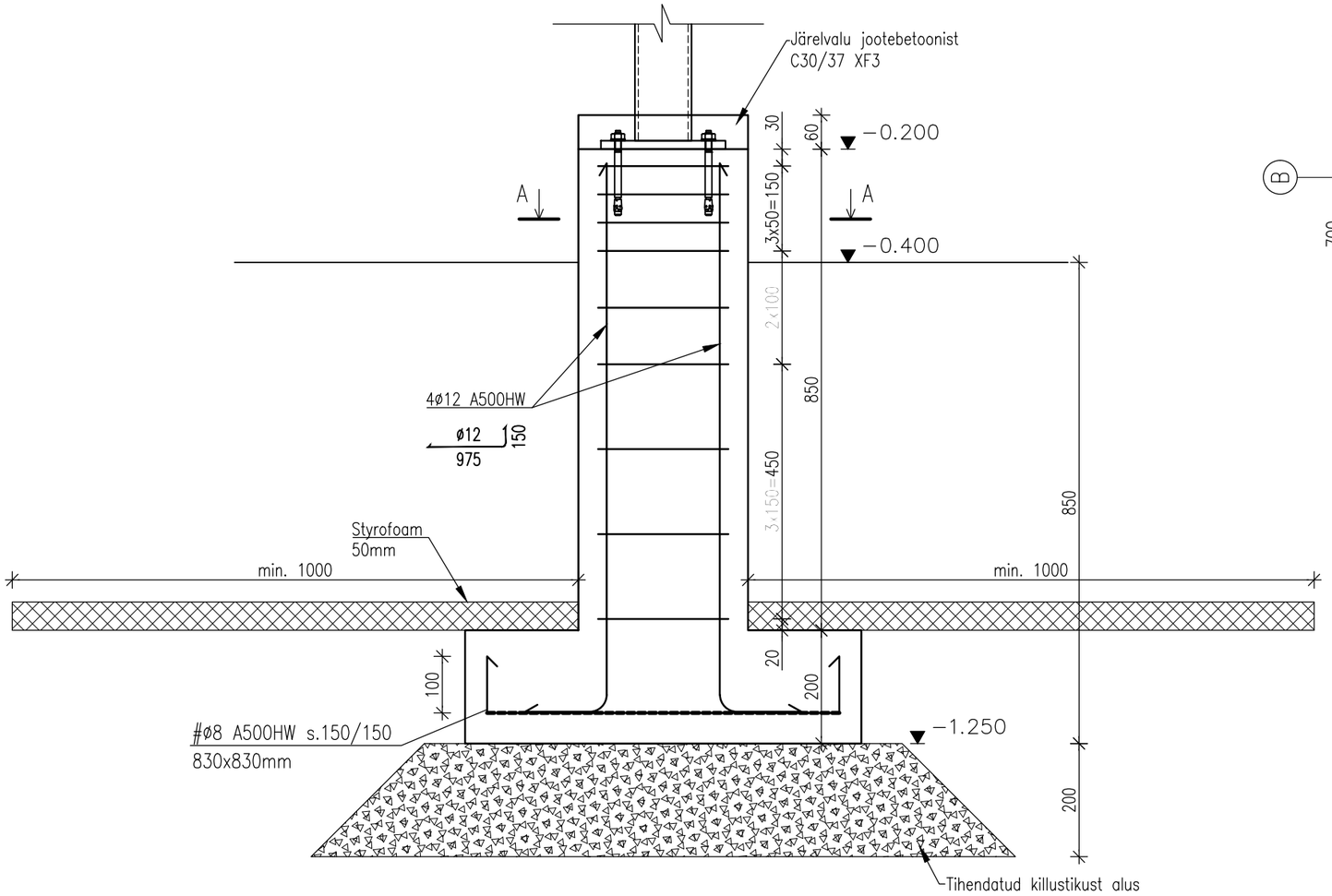

A-A 1:10

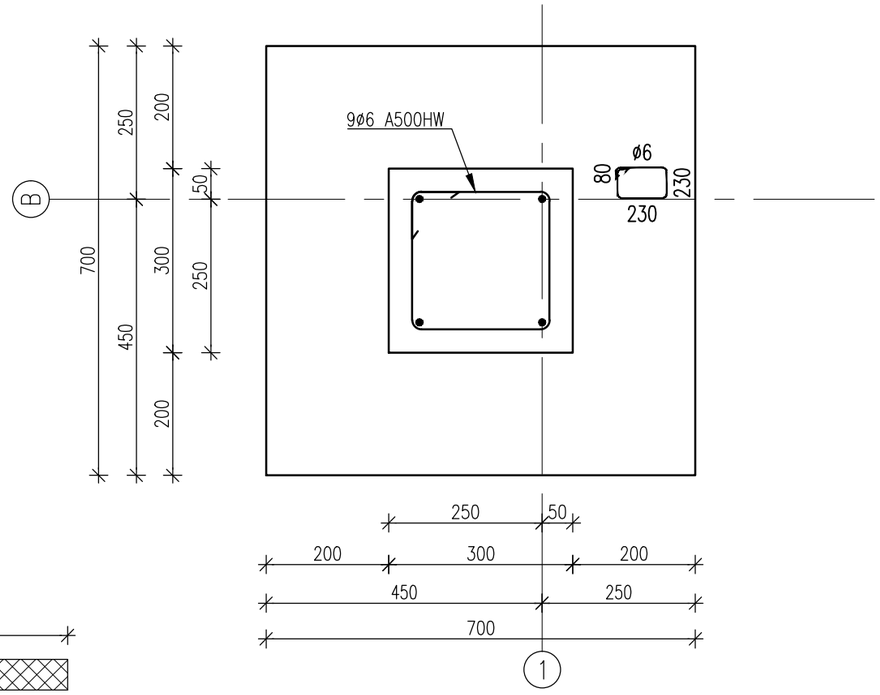

MÄRKUSED:

1. Vundamendi betoon C25/30 XF1. Ainult taldmiku võib teha ka C25/30 (ilma külmakindluseta)
2. Armatuur A500HW.
3. Armatuuride kaitsekiht taldmiku allosas Cnom=50mm (vastu tasandatud killustikku), plaadi külgedel (vastu raketist) ja ülaosas Cnom=35mm. Kaitsekihi hälve dC=−10mm.
4. Armatuuride painutusmõõdud on antud välispinda.
5. Keskkonnaklass ainult taldmikul XC2, ilmastiku käes oleval vundamendi kaelal XC4, XF1.
6. Taldmik tehakse tihendatud killustikust alusele. Tihedusaste 0,95.