PDFMAILER.COM Print and send PDF files as Emails with any application, ad-sponsored and free of charge www.pdfmailer.com

Süvistatud põrandatemperatuuri regulaatori Fre 525 22 kasutusjuhend

TÄHTIS MÄRKUS!
Seda seadet tohib paigaldada ainult kvalifitseeritud spetsialist. Sealjuures tuleb järgida ohutusnõudeid, VDE nõudeid ning kohaliku elektrivõrgu ettekirjutusi. Regulaator on valmistatud vastavuses DIN EN 60730, tüüp 1 ja VDE 0875 ja EN 55014.

1. Kasutamine:
kasutatakse hoonetes põrandakütte reguleerimiseks

2. Seadme kirjeldus:
põrandakütte regulaator koosneb **kahest osast:**
2.1 **Juhtseade** soovitud põranda temperatuuri reguleerimiseks
2.2 **Andur** põrandas määratud temperatuuri jälgimiseks
2.1 Juhtseade:
Soovitud põrandatemperatuuri saab määrata juhtnupu abil. Numbriline skaala ¤ -5 juhtunupul vastab temperatuurivahemikule 10-50 °C. Pöörake tähelepanu teie põrandakütte tootja määramisjuhisele. Kui määratud põrandatemperatuur ei ole saavutatud, siis lülitub juhtseade kütte sisse ning seda sümboliseerib punane LED tuluke juhtnupu kohal: see näitab, millal teie küte kasutab energiat. Juhtnuppu saab kasutada ka temperatuuri piiramiseks; detailsem kirjeldus punktis 8. Põrandakütet saab lülitada sisse ja välja O/I lülitile vajutades. Temperatuuri alandust on võimalik teostada välise programm kellaga, so öine temperatuuri alandus. Kui teie süsteem on varustatut timeriga, siis temperatuuri aladnust sümboliseerib roheline LDE tuluke juhtnupu kohal. Temperatuuri aladnus on orienteeruvalt 5 °C.
Näiteks: määratur päeva temperatuur on 40 °C. See tähendab, et põranda temperatuuri võib langetada kuni 35 °C-ni, so on öine temperatuuri alandus ilma, et küte oleks sisse lülitatud. Küte lülitub sisse ainult temperatuuti langemisel allapoole.
2.3 Andur:
Andur tuleb paigaldada põrandasse. See jälgib põrandatemperatuuri vastavalt seadme määrangule ja annab käsu lülitada põrandaküte sisse või välja.

3. Paigaldamine
3.1 **Juhtseade:**
Standard seadmetoosi Ø 55
Märkus! Seade tuleb alati paigaldada toestusrõngaga seinakattele!
a) Eemaldage kate- eemaldage juhtnupp- keerake kruvi lahti- eemaldage kate
b) Elektriline ühendus:
vatsavalt ühendusskeemile; plank elektrijuhe- 1-2,5 mm² ristlõikega. Kaitsejuhet ei ole vaja. Kaitseklassi II saab teostada sellekohaste paigaldusmõõtmiste abil.
c) Paigaldage juhtseade seadmetoosi jälgides toosi kruvi kinnituskohtasid.
d) Paigaldage kate.
e) Jätkake nagu ülal a), kuid vastupidises järjestuses.
3.2 **Andur:**
- andur tuleb paigaldada kaitsetorusse, nii et see oleks kaitstud mustuse eest ja et seda oleks kerge vahetada parandamise ajal.

4. **Informatsioon paigaldajale:**
- O/I lüliti juhtseadme paneelil lülitab välja seadme võrgutoitest ja katkestab põrandakütte takistuse ringluse.
- kui te ühendate toitejuhe, tuleb süsteemist toide välja lülitada (so lülitage välja kaitsmed)
- anduri avatud ringlusega relee kontakt on suletud; anduri lühise puhul relee kontakt on avatud.
- TÄHELEPANU! Rikke ajal võib toide sattuda anduri kaablisse.

5. Tehnilised andmed
5.1 Juhtseade:

Lumivalge värvusega (RAL 9010) tellimisandmed	**Fre 525 22 rw**
Tellimisnumber (sisaldab andurit)	**0525 22 141 500**
Valge värvusega (RAL 1013) tellimisandmed	**Fre 525 22**
Tellimisnumber (sisaldab andurit)	**0525 22 141 501**
Toitepinge	**230 VAC, 50 Hz**
	195...253 VAC, 50 Hz
Temperatuuri valik, numbriline skaala	¤ ...5 (10...50 °C)
Lülitusvool	10 A cos f =1
Lülitusvõimsus	2,3 kW
Lüliti	Toide SISSE/VÄLJA
Punane LED tuli	Küte on sisse lülitatud
Roheline LED tuli	Temperatuuri alandus
Kontakt (relee)	1 NO kontakt (kütteks)
Temperatuuri alandus (TA)	~ 5 K
Temperatuuri lülitusvahe	~ 1 K
Korpuse kaitseklass vastavalt DIN VDE 0470 T 1	IP 30
Juhtseadme töötemperatuur	T 40
Ladustamise temperatuur	-25 T 70
5.2 Andur	
Nimetus	F 193 720
Tell nr	000 193 720 001
Anduri element	NTC
Anduri kaabel	PVC, 2x0,50 mm², 4 m
Kaitseklass vastavalt DIN VDE 0470 T 1	IP 68
Töötemperatuur	-25 T 70

Anduri kaablit on võimalik pikendada kuni 50 meetrit kahesuunalise 1,5 mm² kaabliga ilma, et see avaldaks mõju juhtseadme täpsusele.

Anduri andmed:
Mõõteinstrument Ri > 1 M O.

Temperatuur °C	Takistus k O	Temperatuur °C	Takistus k O
5	85,279	30.....	26,281
10.....	66,785	35.....	21,137
15.....	52,330	40.....	17,085
20.....	41,272	45.....	13,846
25.....	33,000	50.....	11,277

Anduri takistusi saab mõõta ainult juhul, kui andur on lahti ühendatud.

6. Elektriline ühendamine

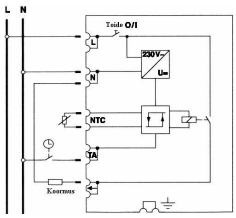

7. Mõõtmed
Juhtseade / Andur

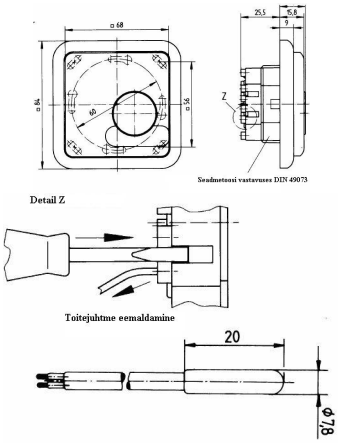
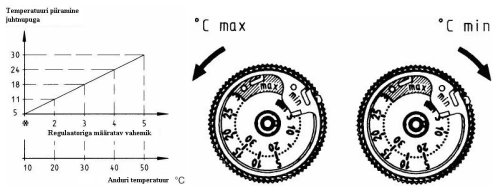
8. Temperatuuri määramise piiramine
Juhtseade on määratut töötama maksimaalse määramispiirini ¤ kuni 5. Juhtnupul on kaks määramise rõngast, kuid siiski määratav vahemik on 5 – 30 °C-ni. Väärtuse piiramiseks tuleb toimida nii, nagu on kirjeldatud piltidel allpool.